Трансформаторы напряжения

ТТН3(220)-2,5в/0,003А-Т(120мм)

(Приложение 3 к ТУ 27.11.42-003-11976052-2022)

1. Назначение трансформаторов:

Трансформаторы напряженияТТН3(220)-2,5в/0,003А-Т(120мм) предназначены для работы в цепях переменного тока 50/60 Гц и имеют линейную передаточную характеристику. Трансформаторы ТТН3(220)-2,5в/0,003А-Т(120мм) разработаны для применения в составе устройств автоматики, измерения, контроля, защиты и управления. Могут эффективно применяться на частотах 45-600Гц.

2. Условное обозначение трансформатора: Для заказа: трансформатор ТТН3(220)-2,5в/0,003А-Т(120мм)
Для КД: трансформатор ТТН3(220)-2,5в/0,003А-Т(120мм) 27.11.42-003-11976052-2022ТУ

3. Основные технические характеристики:

Обобщенные характеристики:	значение	ед. изм.	примечание
Ном. вх. напряжение (Uном):	220	В	50 гц
Ном. вых. напряжение:	2,5	В	при ном.
Ном. сопр. нагрузки	1000	Ом	
Макс. вх. напряжение (Umax):	300	В	длительно
Вых. напряжение при Umax:	3,41	В	
Ток холостого хода, не более	2	мА	
сопротивл. первичной обм.	1183	Ом	+/-20%
индуктивность перв. обм.	376,34	Гн	+/-30%
сопротивл. вторичной обм.	7	Ом	+/-20%
перегрев в аварийном режиме	69	град.С	4*Uвх (но < 1кВ) 1 сек
макс. время нахождения в режиме кз вторичной обм.	20	сек	Rн=0
габаритные размеры D*d*h	38*4*27	мм	см. чертеж
Диапазон рабочих температур:	-40...+85	град	

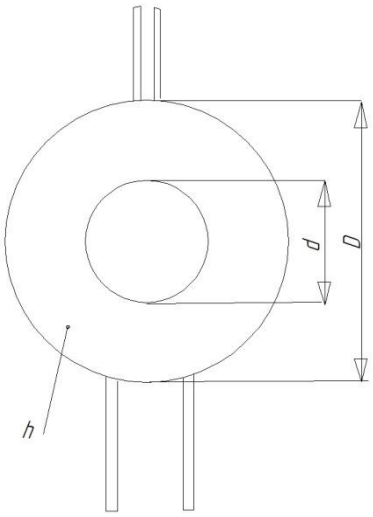

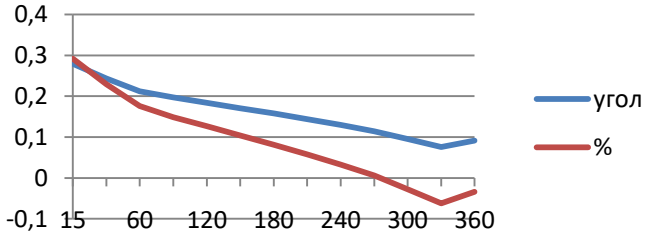

погрешности в диапазоне входных напряжений при 100% номинальной нагрузке, не хуже

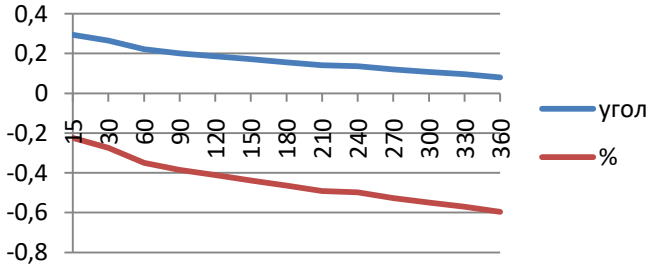

погрешности в диапазоне входных напряжений при 25% номинальной нагрузке, не хуже